MKⅡ シリーズ

水・油・空気

空気圧操作式ボール弁

Air Operating Ball Valve —Double Acting—

●軽量コンパクト設計のローコスト空気圧操作弁です。
●耐触性の高いSCS14ボデーを採用し、装置組込に最適です。
●Low cost valve with light-weight and compact design.
●Adopt SCS14 body which is high corrosion resistance and it's suitable for built-in use.

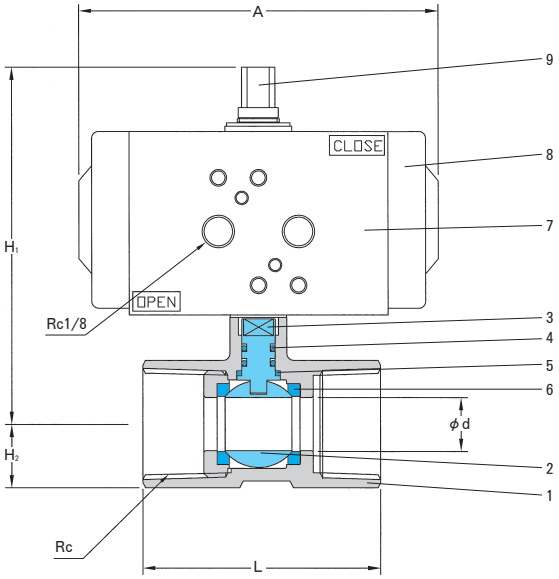

■ 主要部品表 Main Parts List

No.	名称 Name of Parts		材質 Materials
1	ボデー	Valve Body	SCS14
2	ボール	Ball	SUS316
3	ステム	Stem	SUS316
4	Oリング	O-Ring	FKM
5	スラストワッシャー	Thrust Washer	PTFE
6	シート	Seat	PTFE
7	アクチェーター	Actuater	A6063
8	カバー	Cover	Nylon 50%GF
9	スピンドル	Spindle	S45C

■ 共通仕様 Common Specification

項目 Item		内容 Description
流体	Fluid	水 油 空気 ガス Water Oil Air Gas
流体温度	Fluid Temperature	0～80℃
使用圧力範囲	Pressure Range	0～1MPa
操作圧力	Operationg Pressure	0.4～0.7MPa
取付姿勢	Installation	自由 Universal
周囲温度	Ameient Temp	0～50℃
オプション	Option	電磁弁（AC100V、AC200V、DC24V） スピードコントローラー Solenoid Valve（AC100V, AC200V, DC24V) Speed Controller

■ 製品の型式記号 Model Type

M K Ⅱ − 0 5 D A − □□ − S V 0 1 − A 1 0 0

シリーズ　口径　オプション 電磁弁　電源

アクチェーターサイズ

■ 仕様 Valve Specification

動作 Acting	型式 Model	接続 Connection 口径 Size	形状 Type	Cv値 Cv Value	寸法 [mm] Dimensions φd	H_1	H_2	L	A	W	エアー供給口 Air Inlet	質量 Weight [kg]
複動 Double Acting	MKⅡ−02DA−8	1/4	ネジ込 Rc	1.5	5.0	90	8.5	39	87	52	Rc 1/8	0.7
	MKⅡ−02DA−10	3/8		2.2	7.0	91	9.5	44	87	52		0.7
	MKⅡ−02DA−15	1/2		4.7	9.2	91	12.5	57	87	52		0.8
	MKⅡ−03DA−20	3/4		10.0	12.5	93	16.0	59	99	52		0.9
	MKⅡ−05DA−25	1		12.3	16.0	107	19.0	71	107	59		1.1
	MKⅡ−10DA−32	1 1/4		20.4	20.0	120	24.5	78	138	72		2.1
	MKⅡ−10DA−40	1 1/2		30.0	24.5	128	26.5	83	138	72		2.3
	MKⅡ−10DA−50	2		64.8	32.0	133	32.5	100	138	72		2.6